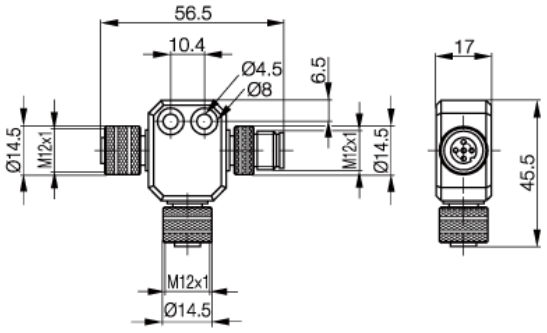

PL0025

Merkmale

T-Abzweig für CANopen
Gehäusewerkstoff PA
Rändelmutter CuZn mit 2,5µm Ni
Kontaktwerkstoff CuZn mit Oberfläche aus Ni
Schutzart IP67
O-Ring aus HBR

Anschlussbelegung	BKS-S 92-00/ -S 93-00/ -S 94-00/-S95-00 Pin	Signal	BKS-S 94-R01 Pin	Signal
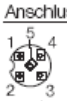	1	CAN_GND	1	–
	2	+24 V	2	–
	3	GND (0 V)	3	–
	4	CAN_HIGH	4	121 Ohm
Ansicht auf Buchsen-Schraubseite	5	CAN_LOW	5	

Balluff GmbH
Schurwaldstraße 9
D-73765 Neuhausen a.d.F.
Telefon (07158) 173-0 Telefax (07158) 5010

BALLUFF
sensors worldwide